Lampes à LED

LED Valencia

- **Lampe à LED classique avec grande amplitude**
- **Bras double en aluminium**
- **Tête de la lampe réglable verticalement**
- **Très stable grâce à son pied en acier**
- **Lumière de lecture douce et agréable**

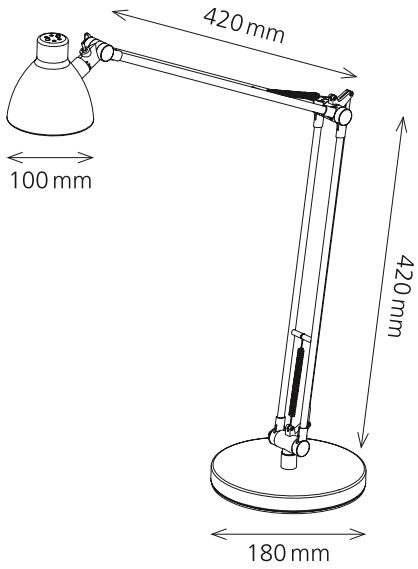

Données techniques

Puissance:	7 W
Consommation d'énergie pondérée:	7 kWh / 1000 h
Tension:	220 – 240 V AC, 50 – 60 Hz
Flux lumineux:	350 Lumen (90° angle solide)
Température de couleur:	3000 Kelvin (blanc chaud)
Max. d'intensité lumineuse:	469 Lux (distance de mesure 50 cm)
Indice de rendu des couleurs (IRC):	> 80
Durée de vie:	30 000 heures
Amplitude:	max. 620 mm
Hauteur:	max. 800 mm
Longueur du bras:	420 mm x 420 mm
Pied:	Ø 180 mm
Tête de lampe:	Ø 100 mm, 100 mm (H)
Poids net:	2.8 kg
Matériaux:	aluminium, fer, ABS
Emballage:	carton coloré
Source lumineuse:	classe d'efficacité énergétique: F référence du modèle: valen0000061x
Numéro d'article:	**41-5010.618 argent** **41-5010.619 noir**

Remplacement
La source lumineuse ne peut pas être remplacée. La construction du luminaire ne permet pas de remplacer la source lumineuse, car il y a un risque d'endommager le luminaire.

styro ag
Frauholzstrasse 27
CH-6422 Steinen
www.styro.ch