Hansa by styro

ART OF LIGHT

Deutsch

Moderne Eleganz und zeitloses Design

Licht für Ihren Büroalltag

LED Smart	6 | 18
LED Delight	7 | 19
LED Magic plus	8 | 20
LED Vario plus	9 | 21
LED Manhattan	10 | 22
LED Valencia	11 | 23
LED Blossom	12 | 24
LED E-Motion	13 | 25
LED Venus	14 | 26
LED 4 you	15 | 27
LED 4 Stars	16 | 28
LED Slim	17 | 29

Präzision am Arbeitsplatz

LED Zirkon	31 | 34
LED 4 Work	32 | 35
LED Multiflex	33 | 36

Inspiration für Ihr Zuhause

LED Splash	38 – 39 | 48
LED Flower	40 | 49
LED 4 Music	41 | 50
LED Swing	42 | 51
LED Space	43 | 52
LED Twist	44 | 53
LED Move	45 | 54
LED Snake	46 | 47

Licht als Quelle der Kreativität

Licht ist gesundheitsfördernd
Das Licht der Sonne wirkt auf uns Menschen belebend, inspirierend und anregend. Die Sonne hat einen positiven Einfluss auf unsere Psyche und somit auf unsere Gesundheit im Allgemeinen. Der Mensch braucht das Licht zum Leben. In Ergänzung zum natürlichen Licht übernehmen moderne künstliche Lichtquellen immer öfters den natürlichen Verlauf des Tageslichtes. Eine hochwertige Beleuchtung zu Hause und am Arbeitsplatz ist deshalb genauso konzentrationsfördernd und motivierend wie Sonnenlicht.

Das richtige Licht am Arbeitsplatz
Für den modernen Arbeitsplatz gibt es gesetzliche Normen. Sicherheit, Ergonomie, Akustik und auch die Beleuchtung sind darin klar geregelt. Arbeitgeber müssen ein einwandfreies Umfeld bereitstellen. Mit einer optimalen und gesunden Beleuchtung kann von einer grösseren Motivation und einer daraus resultierenden höheren Leistung ausgegangen werden. Ein schlechtes, ungenügendes Arbeitslicht führt hingegen oft zu müden Augen, Kopfschmerzen und sogar zu unangenehmen Verspannungen. Ein ausgewogenes Verhältnis zwischen Tageslicht, allgemeiner Grundbeleuchtung und individuell steuerbaren Lichtquellen ist entscheidend für ein gesundes Arbeitsumfeld. Jeder sollte die Möglichkeit haben, das für ihn angenehmste Licht am Schreibtisch einzustellen und somit über einen optimierten Arbeitskomfort zu verfügen. Technische Eigenschaften wie Energieeffizienz, Beleuchtungsstärke, Farbtemperatur sowie Farbwiedergabe sind deshalb wichtige Kriterien bei der Wahl von Leuchten.

Licht für Ihren Büroalltag

Eine optimale Beleuchtung im Büro dient der Gesundheit und Sicherheit der Mitarbeiter und sorgt dafür, dass sie sich wohl fühlen und motiviert bleiben.

Seite 6 – 29

Premium
LED Smart

Premium

LED Delight

LED Magic Plus

LED Vario Plus

LED Manhattan

LED Valencia

LED Blossom

LED E-Motion

LED Venus

LED 4 you

LED 4 Stars

LED Slim

LED Smart

- **Multifunktionelle Schreibtischleuchte mit Induktions-Ladefläche für Wireless-Charging-fähige Geräte**
- **Zusätzliche USB-Ladefunktion (5 V 1.2 A)**
- **Lichtstärke und Farbtemperatur stufenlos einstellbar**
- **Ausleuchtung nach Bedarf symmetrisch oder asymmetrisch einstellbar**
- **30 Minuten-Abschaltfunktion**
- **Vielfältig verstellbarer Leuchtenkopf**
- **Kopf und Doppelarm aus Aluminium**

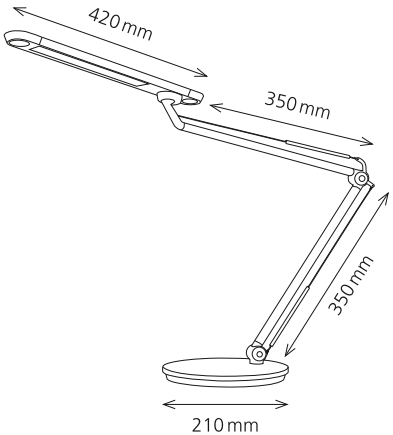

Technische Daten

Leistung:	12 W
Energieverbrauch:	12 kWh / 1000 h
Spannung:	100 – 240 V AC, 50 – 60 Hz
Lichtstrom:	630 Lumen (120° Raumwinkel)
Lichtausbeute:	67 Lumen / Watt
Farbtemperatur:	2900 – 6000 Kelvin
Beleuchtungsstärke:	max. 1660 Lux (Messabstand 40 cm)
Farbwiedergabeindex:	> 80 (Ra)
Lebensdauer:	40 000 Stunden
Ausladung:	max. 750 mm
Höhe:	max. 560 mm
Armlänge:	350 mm × 350 mm
Leuchtenfuss:	Ø 210 mm
Leuchtenkopf:	420 mm Länge × 46 mm Breite
Nettogewicht:	2 kg
Material:	Aluminium, ABS, Eisen, PC
Lichtquelle:	Energieeffizienzklasse: E

LED-Leuchtmittel kann nicht ausgetauscht werden, da die Gefahr besteht, die Leuchte dabei zu beschädigen.

Artikel-Nummer: **41-5010.695 silber**
41-5010.696 anthrazit
41-5010.697 schwarz

LED Delight

- **Professionelle Schreibtischleuchte aus Aluminium**
- **5-Stufen-Dimmer am Leuchtenkopf inklusive Memory-Funktion**
- **Premium-Blendschutz für weiche, homogene Lichtverteilung**
- **Starkes, neutralweisses Licht**
- **Formschöner Leuchtenkopf**

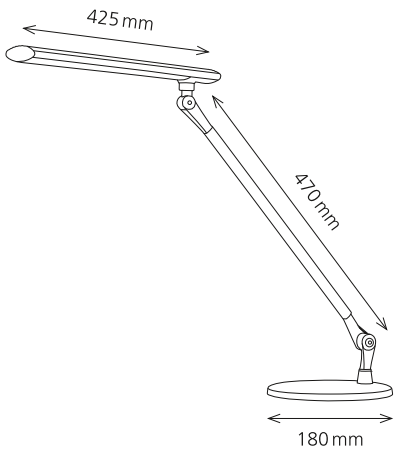

Technische Daten

Leistung:	13.5 W
Energieverbrauch:	14 kWh / 1000 h
Spannung:	100 – 240 V AC, 50 Hz
Lichtstrom:	1120 Lumen
Lichtausbeute:	84 Lumen / Watt
Farbtemperatur:	4000 Kelvin (neutralweiss)
Beleuchtungsstärke:	max. 2436 Lux (Messabstand 40 cm)
Farbwiedergabeindex:	> 90 (Ra)
Lebensdauer:	20 000 Stunden
Ausladung:	max. 740 mm
Höhe:	max. 570 mm
Armlänge:	470 mm
Leuchtenfuss:	Ø 180 mm
Leuchtenkopf:	425 mm × 46 mm
Nettogewicht:	1.33 kg
Material:	Aluminium, Stahl
Lichtquelle:	Energieeffizienzklasse: E

LED-Leuchtmittel kann nicht ausgetauscht werden, da die Gefahr besteht, die Leuchte dabei zu beschädigen.

Artikel-Nummer: **41-5010.691 silber**

LED Magic Plus

- **Multifunktionelle Schreibtischleuchte mit Induktions-Ladefläche für Wireless-Charging-fähige Geräte**
- **Zusätzliche USB-Ladefunktion (5 V 2.1 A)**
- **5-Stufen-Dimmer am Leuchtenarm, inklusive Memory-Funktion**
- **3 verschiedene Farbtemperatur-Stufen von warmweiss bis tageslichtweiss**
- **Blaues Nachtlicht individuell einstellbar**

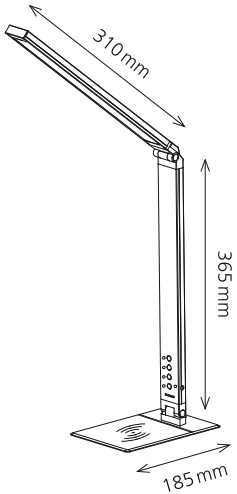

Technische Daten

Leistung:	10 W
Energieverbrauch:	10 kWh / 1000 h
Spannung:	200 – 240 V AC, 50 – 60 Hz
Lichtstrom:	500 Lumen
Lichtausbeute:	50 Lumen / Watt
Farbtemperatur:	3000, 4500, 6000 Kelvin
Beleuchtungsstärke:	1800 Lux (Messabstand 35 cm)
Farbwiedergabeindex:	> 80 (Ra)
Lebensdauer:	30 000 Stunden
Ausladung:	max. 500 mm
Höhe:	max. 420 mm
Armlänge:	365 mm
Leuchtenfuss:	185 mm × 125 mm
Leuchtenkopf:	310 mm × 40 mm
Nettogewicht:	975 g
Material:	Aluminium, Eisen, ABS, EVA
Lichtquelle:	Energieeffizienzklasse: E

LED-Leuchtmittel kann nicht ausgetauscht werden, da die Gefahr besteht, die Leuchte dabei zu beschädigen.

Artikel-Nummer: **41-5010.716 schwarz**

LED Vario Plus

- **Moderne und multifunktionelle LED Leuchte**
- **Lichtintensität stufenlos dimmbar**
- **4 verschiedene Farbtemperatur-Stufen wählbar zwischen 2700 – 6400 Kelvin**
- **Mit USB-Anschluss (5 V 1.2 A) zum Aufladen aller Arten von mobilen Geräten**
- **Magnetischer Mobilgeräte-Halter kann bei Bedarf am Fuss befestigt werden**

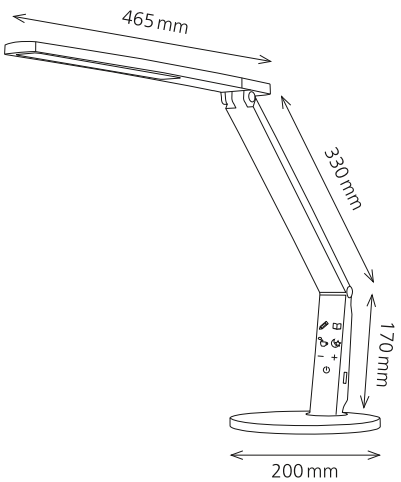

Technische Daten

Leistung:	10.5 W
Energieverbrauch:	11 kWh / 1000 h
Spannung:	100 – 240 V AC, 50 – 60 Hz
Lichtstrom:	620 Lumen (120° Raumwinkel)
Lichtausbeute:	71 Lumen / Watt
Farbtemperatur:	2700 – 6400 Kelvin
Beleuchtungsstärke:	Max. 1700 Lux (Messabstand 40 cm)
Farbwiedergabeindex:	> 80 (Ra)
Lebensdauer:	40 000 Stunden
Ausladung:	max. 650 mm
Höhe:	max. 540 mm
Armlänge:	170 mm × 330 mm
Leuchtenfuss:	Ø 200 mm
Leuchtenkopf:	465 mm × 44 mm
Nettogewicht:	1.4 kg
Material:	ABS, Metall
Lichtquelle:	Energieeffizienzklasse: E

LED-Leuchtmittel kann nicht ausgetauscht werden, da die Gefahr besteht, die Leuchte dabei zu beschädigen.

Artikel-Nummer: **41-5010.667 anthrazit**
41-5010.668 silber
41-5010.669 champagner

LED Manhattan

- **Klassische Architektenleuchte – mit auswechselbarem LED Leuchtmittel**
- **Befestigung durch robuste Tischklemme aus Metall**
- **Grosse Ausladung, stufenlos verstellbar**
- **Leuchtenkopf ist um 360° drehbar**
- **Kabel mit Wippschalter**

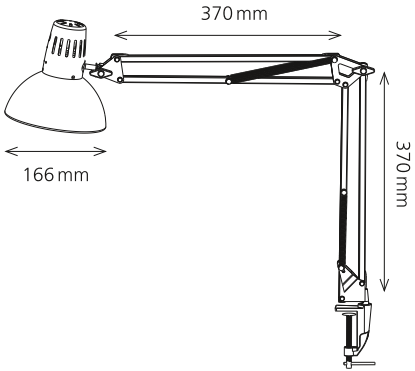

Technische Daten

Leistung:	5 W
Energieverbrauch:	5 kWh / 1000 h
Spannung:	220 – 240 V AC, 50 Hz
Lichtstrom:	400 Lumen
Lichtausbeute:	80 Lumen / Watt
Farbtemperatur:	5000 Kelvin (neutralweiss)
Beleuchtungsstärke:	max. 935 Lux (Messabstand 40 cm)
Farbwiedergabeindex:	83 (Ra)
Lebensdauer:	20 000 Stunden
Ausladung:	max. 600 mm
Höhe:	max. 700 mm
Armlänge:	370 mm × 370 mm
Klemme:	Spannweite 5 mm – 50 mm
Leuchtenkopf:	Ø 166 mm, Ø 52 mm
Nettogewicht:	880 g
Material:	Metall
Lichtquelle:	Energieeffizienzklasse: F

LED-Leuchtmittel kann ausgewechselt werden (LED 5 W, Sockel E 27).

Artikel-Nummer: **41-5010.680 chrom**
41-5010.681 schwarz

LED Valencia

- **Klassische LED Leuchte mit grosser Ausladung**
- **Doppelarm aus Aluminium**
- **Leuchtenkopf vertikal verstellbar**
- **Stabiler Leuchtenfuss aus Stahl**
- **Weiches und angenehmes Leselicht**

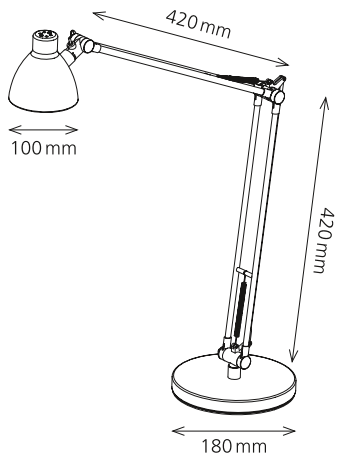

Technische Daten

Leistung:	7 W
Energieverbrauch:	7 kWh / 1000 h
Spannung:	220 – 240 V AC, 50 – 60 Hz
Lichtstrom:	350 Lumen (90° Raumwinkel)
Farbtemperatur:	3000 Kelvin (warmweiss)
Beleuchtungsstärke:	Max. 469 Lux (Messabstand 50 cm)
Farbwiedergabeindex:	> 80 (Ra)
Lebensdauer:	30 000 Stunden
Ausladung:	max. 620 mm
Höhe:	max. 800 mm
Armlänge:	420 mm × 420 mm
Leuchtenfuss:	Ø 180 mm
Leuchtenkopf:	Ø 100 mm, 100 mm Höhe
Nettogewicht:	2.8 kg
Material:	Aluminium, Eisen, ABS
Lichtquelle:	Energieeffizienzklasse: F

LED-Leuchtmittel kann nicht ausgetauscht werden, da die Gefahr besteht, die Leuchte dabei zu beschädigen.

Artikel-Nummer: **41-5010.618 silber**
41-5010.619 schwarz

LED Blossom

- **Professionelle Arbeitsplatzleuchte**
- **5-Stufen-Dimmer am Leuchtenkopf inklusive Memory-Funktion**
- **Doppelarm für grosse Ausladung**
- **Vielfältig verstellbarer Leuchtenkopf zum optimalen Ausrichten des Lichts**
- **Klares, neutralweisses Licht**

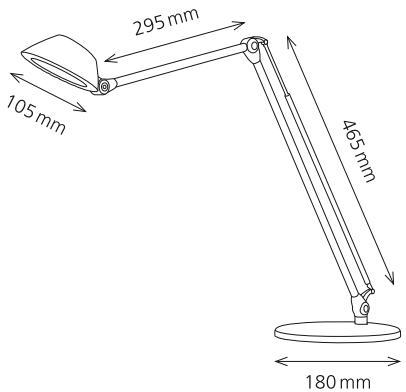

Technische Daten

Leistung:	6.7 W
Energieverbrauch:	7 kWh / 1000 h
Spannung:	100 – 240 V AC, 50 – 60 Hz
Lichtstrom:	372 Lumen
Lichtausbeute:	56 Lumen / Watt
Farbtemperatur:	4000 Kelvin (neutralweiss)
Beleuchtungsstärke:	max. 1218 Lux (Messabstand 40 cm)
Farbwiedergabeindex:	> 90 (Ra)
Lebensdauer:	20 000 Stunden
Ausladung:	max. 770 mm
Höhe:	max. 750 mm
Armlänge:	465 mm × 295 mm
Leuchtenfuss:	Ø 180 mm
Leuchtenkopf:	Ø 105 mm
Nettogewicht:	1.15 kg
Material:	Aluminium, Stahl, PC
Lichtquelle:	Energieeffizienzklasse: G

LED-Leuchtmittel kann nicht ausgetauscht werden, da die Gefahr besteht, die Leuchte dabei zu beschädigen.

Artikel-Nummer: **41-5010.692 silber**

LED E-Motion

- **Moderne LED Leuchte aus Aluminium und ABS**
- **Ein- und Ausschalten durch Handbewegung dank Sensorschalter am Kopf**
- **Stufenlos dimmbar inklusive Memory-Funktion**
- **3 verschiedene Stufen der Farbtemperatur wählbar (3300, 5000, 6500 Kelvin)**
- **Kopf in alle Richtungen drehbar dank Kugelgelenk**

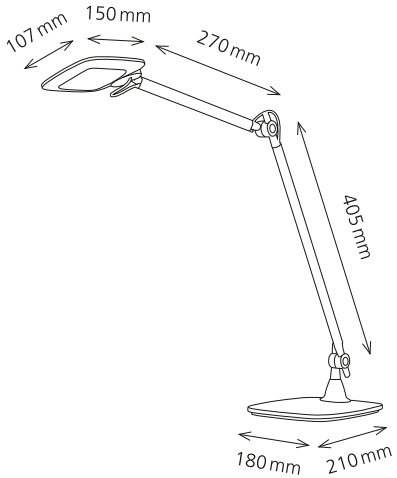

Technische Daten

Leistung:	9 W
Energieverbrauch:	9 kWh / 1000 h
Spannung:	100 – 240 V AC, 50 – 60 Hz
Lichtstrom:	585 Lumen
Lichtausbeute:	68 Lumen / Watt
Farbtemperatur:	3300, 5000, 6500 Kelvin
Beleuchtungsstärke:	max. 1400 Lux Messabstand 40 cm)
Farbwiedergabeindex:	> 80 (Ra)
Lebensdauer:	20 000 Stunden
Ausladung:	max. 650 mm
Höhe:	max. 750 mm
Armlänge:	405 mm × 270 mm
Leuchtenfuss:	210 mm × 180 mm
Leuchtenkopf:	150 mm × 107 mm
Nettogewicht:	1.45 kg
Material:	Aluminium, ABS
Lichtquelle:	Energieeffizienzklasse: E

LED-Leuchtmittel kann nicht ausgetauscht werden, da die Gefahr besteht, die Leuchte dabei zu beschädigen.

Artikel-Nummer: **41-5010.688 silber**
41-5010.689 weiss

LED Venus

- **Elegante LED Arbeitsplatzleuchte**
- **3-Stufen-Dimmer am Leuchtenkopf**
- **Doppelarm für grosse Ausladung**
- **Vielfältig verstellbarer Leuchtenkopf zum optimalen Ausrichten des Lichts**
- **Leuchtenarm ist im Sockel um 90° drehbar**
- **Blendschutz für weiches und homogenes Licht**

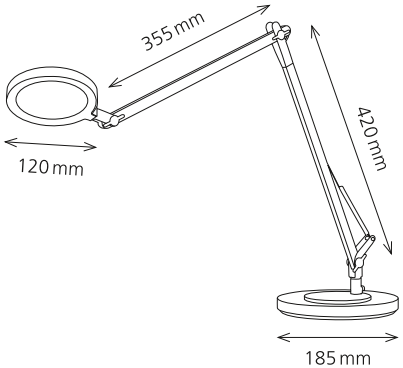

Technische Daten

Leistung:	12.5 W
Energieverbrauch:	13 kWh / 1000 h
Spannung:	AC 100 – 240 V, 50 – 60 Hz
Lichtstrom:	750 Lumen
Lichtausbeute:	60 Lumen / Watt
Farbemperatur:	4000 Kelvin (neutralweiss)
Beleuchtungsstärke:	max. 1400 Lux (Messabstand 40 cm)
Farbwiedergabeindex:	> 80 (Ra)
Lebensdauer:	25 000 Stunden
Ausladung:	max. 670 mm
Höhe:	max. 720 mm
Armlänge:	420 mm × 355 mm
Leuchtenfuss:	Ø 185 mm
Leuchtenkopf:	Ø 120 mm
Nettogewicht:	1.8 kg
Material:	Aluminium, ABS, PC
Lichtquelle:	Energieeffizienzklasse: F

LED-Leuchtmittel kann nicht ausgetauscht werden, da die Gefahr besteht, die Leuchte dabei zu beschädigen.

Artikel-Nummer: **41-5010.693 schwarz**
41-5010.694 silber

LED 4 you

- **Filigrane Schreibtischeuchte**
- **3 in 1: im Lieferumfang sind drei auswechselbare Leuchtenkopf-abdeckungen in silber, schwarz und himbeer enthalten**
- **Doppelarm aus Aluminium**
- **Leuchtenkopf vertikal verstellbar**
- **Ein- / Ausschalter am Kopf**

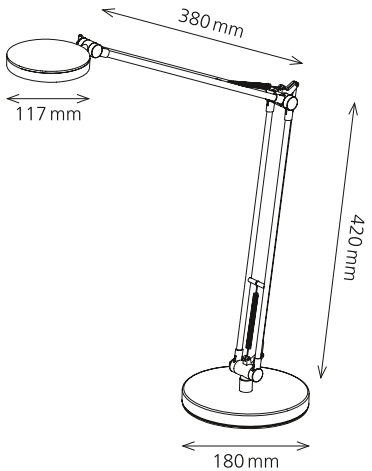

Technische Daten

Leistung:	6.5 W
Energieverbrauch:	7 kWh / 1000 h
Spannung:	220 – 240 V AC, 50 – 60Hz
Lichtstrom:	350 Lumen (90° Raumwinkel)
Farbtemperatur:	5000 Kelvin (neutralweiss)
Beleuchtungsstärke:	max. 491 Lux (Messabstand 50 cm)
Farbwiedergabeindex:	> 80 (Ra)
Lebensdauer:	30 000 Stunden
Ausladung:	max. 580 mm
Höhe:	max. 700 mm
Armlänge:	420 mm × 380 mm
Leuchtenfuss:	Ø 180 mm
Leuchtenkopf:	Ø 117 mm
Nettogewicht:	1.6 kg
Material:	Aluminium, Stahl, ABS
Lichtquelle:	Energieeffizienzklasse: F

LED-Leuchtmittel kann nicht ausgetauscht werden, da die Gefahr besteht, die Leuchte dabei zu beschädigen.

Artikel-Nummer: **41-5010.608 silber**

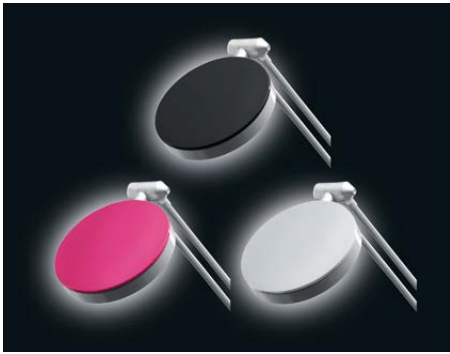

LED 4 Stars

- **LED Arbeitsplatzleuchte**
- **Leuchtenarm stufenlos verstellbar**
- **Leuchtenkopf horizontal und vertikal schwenkbar**
- **Gute Ausleuchtung bei geringem Stromverbrauch**
- **Erhältlich in 2 Versionen: mit Fuss oder mit Klemme**

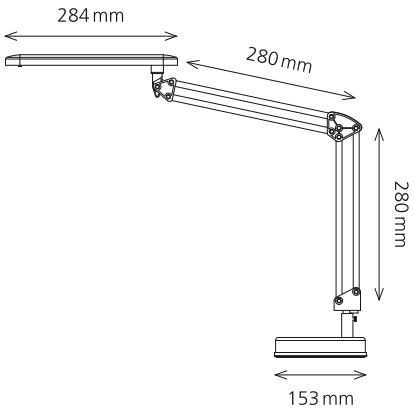

Artikel-Nummer: **41-5010.640 / 41**
schwarz / silber mit Fuss

Technische Daten

Leistung:	7 W
Energieverbrauch:	7 kWh / 1000 h
Spannung:	220 – 240 V AC, 50 – 60 Hz
Lichtstrom:	400 Lumen
Lichtausbeute:	60 Lumen / Watt
Farbtemperatur:	5000 Kelvin (neutralweiss)
Beleuchtungsstärke:	max. 836 Lux (Messabstand 40 cm)
Farbwiedergabeindex:	> 82 (Ra)
Lebensdauer:	20 000 Stunden
Ausladung:	max. 670 mm
Höhe:	max. 600 mm
Armlänge:	280 mm × 280 mm
Leuchtenfuss:	Ø 153 mm
Klemme:	Spannweite 10 – 50 mm
Leuchtenkopf:	284 mm × 45 mm
Nettogewicht:	1.9 kg mit Fuss 400 g mit Klemme
Material:	ABS, Aluminium, Metall
Lichtquelle:	Energieeffizienzklasse: E

LED-Leuchtmittel kann nicht ausgetauscht werden, da die Gefahr besteht, die Leuchte dabei zu beschädigen.

Artikel-Nummer: **41-5010.642 / 43**
schwarz / silber mit Klemme

LED Slim

- **Filigrane, lichtstarke Arbeitsleuchte**
- **Innovative Technik in trendigem Metall-Finish**
- **4-Stufen-Dimmer am Leuchtenfuss**
- **Homogenes, brillantes Licht für optimale Ausleuchtung des Arbeitsbereichs**
- **Leuchtenkopf und -arm vielseitig verstellbar**

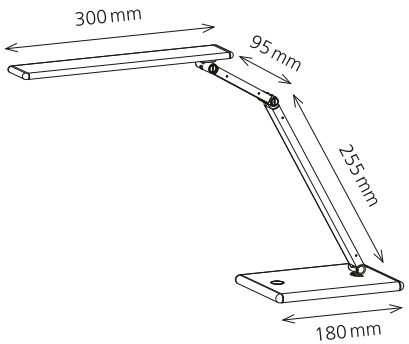

Technische Daten

Leistung:	7 W
Energieverbrauch:	7 kWh / 1000 h
Spannung:	220 – 240 V AC, 50 – 60 Hz
Lichtstrom:	360 Lumen
Farbtemperatur:	4000 Kelvin (neutralweiss)
Beleuchtungsstärke:	max. 880 Lux (Messabstand 40 cm)
Farbwiedergabeindex:	> 83 (Ra)
Lebensdauer:	20 000 Stunden
Ausladung:	max. 450 mm
Höhe:	max. 410 mm
Armlänge:	255 mm × 95 mm
Leuchtenfuss:	180 mm × 120 mm
Leuchtenkopf:	300 mm × 50 mm
Nettogewicht:	1.185 kg
Material:	Aluminium, Polycarbonat
Lichtquelle:	Energieeffizienzklasse: E

LED-Leuchtmittel kann nicht ausgetauscht werden, da die Gefahr besteht, die Leuchte dabei zu beschädigen.

Artikel-Nummer: **41-5010.674 space-silber**

Präzision am Arbeitsplatz

Das richtige Licht am Arbeitsplatz ist nicht nur essenziell für das Sehen, sondern fördert auch die Effektivität, Konzentration und Zufriedenheit.

Seite 31 – 36

Premium

LED Zirkon

LED 4 Work

LED Multiflex

LED Zirkon

- **Lichtstarke Arbeitsleuchte mit vielfältig verstellbarem Leuchtenkopf zum optimalen Ausrichten des Lichts**
- **Kopf und Doppelarm aus hochwertigem Aluminium**
- **Schalter / Dimmer am Leuchtenkopf**
- **Lichtstärke in 3 Stufen oder stufenlos einstellbar**
- **Klemme mit grosser Spannweite**

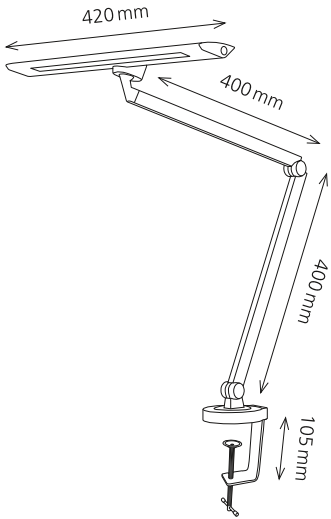

Technische Daten

Leistung:	12 W
Energieverbrauch:	12 kWh / 1000 h
Spannung:	100 – 240 V AC, 50 – 60 Hz
Lichtstrom:	650 Lumen (120° Raumwinkel)
Lichtausbeute:	63 Lumen / Watt
Farbtemperatur:	5000 Kelvin (neutralweiss)
Beleuchtungsstärke:	max. 1950 Lux (Messabstand 40 cm)
Farbwiedergabeindex:	> 80 (Ra)
Lebensdauer:	50 000 Stunden
Ausladung:	max. 800 mm
Höhe:	max. 820 mm
Armlänge:	400 mm × 400 mm
Klemme:	Ø 95 mm Spannweite 0 – 105 mm
Leuchtenkopf:	420 mm × 70 mm
Nettogewicht:	1.2 kg
Material:	Aluminium, ABS, Eisen, PC
Lichtquelle:	Energieeffizienzklasse: D

LED-Leuchtmittel kann nicht ausgetauscht werden, da die Gefahr besteht, die Leuchte dabei zu beschädigen.

Artikel-Nummer: 41-5010.718 schwarz

LED 4 Work

- **Die hochwertige Arbeitsleuchte lässt ihren Leuchtenkopf in alle Richtungen bewegen**
- **Der Doppelarm aus Aluminium ermöglicht eine grosse Ausladung**
- **Mit ihrem speziellen Streufilter bringt sie gleichmässiges und power-volles Licht ins Dunkel**
- **Geliefert mit Fuss und Klemme**

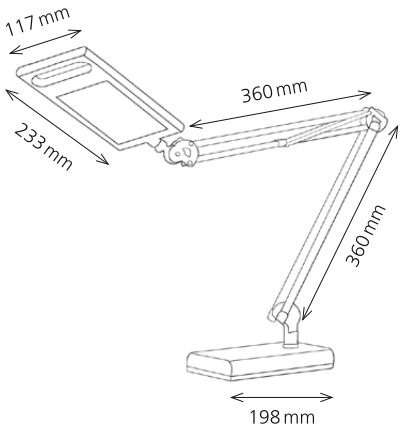

Technische Daten

Leistung:	9.5 W
Energieverbrauch:	10 kWh / 1000 h
Spannung:	100 – 240 V AC, 50 – 60 Hz
Lichtstrom:	750 Lumen
Lichtausbeute:	90 Lumen / Watt
Farbtemperatur:	6000 Kelvin (tageslichtweiss)
Beleuchtungsstärke:	max. 1000 Lux (Messabstand 40 cm)
Farbwiedergabeindex:	> 85 (Ra)
Lebensdauer:	25 000 Stunden
Ausladung:	max. 700 mm
Höhe:	max. 720 mm
Leuchtenkopf:	233 mm × 117 mm
Leuchtenfuss:	198 mm × 120 mm
Klemme:	Öffnung 5 – 45 mm
Nettogewicht:	3.90 kg
Material:	Aluminium, ABS
Lichtquelle:	Energieeffizienzklasse: D

LED-Leuchtmittel kann nicht ausgetauscht werden, da die Gefahr besteht, die Leuchte dabei zu beschädigen.

Artikel-Nummer: **41-5010.633 anthrazit**

LED Multiflex

- **Robuste und vielfältig verstellbare LED Leuchte**
- **Lichtintensität ist stufenlos dimmbar**
- **3 verschiedene Farbtemperatur-Stufen wählbar von warmweiss bis tageslichtweiss**
- **Kopf horizontal und vertikal schwenkbar sowie in der Längsachse neigbar**
- **Geliefert mit Fuss und Klemme**

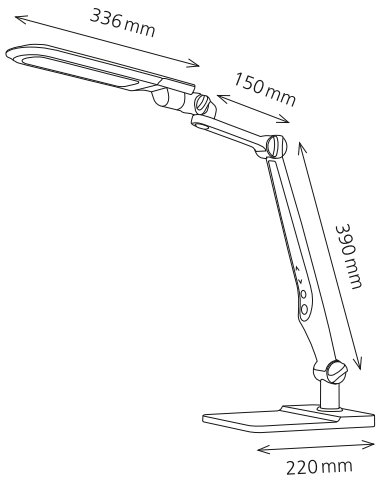

Technische Daten

Leistung:	9 W
Energieverbrauch:	9 kWh / 1000 h
Spannung:	100 – 240 V, 50 – 60 Hz
Lichtstrom:	550 Lumen
Lichtausbeute:	55 Lumen / Watt
Farbtemperatur:	3100, 4400, 6100 Kelvin
Beleuchtungsstärke:	max. 1325 Lux (Messabstand 40 cm)
Farbwiedergabeindex:	> 80 (Ra)
Lebensdauer:	20 000 Stunden
Ausladung:	max. 660 mm
Höhe:	max. 600 mm
Armlänge:	390 mm × 150 mm
Leuchtenfuss:	220 mm × 158 mm
Leuchtenkopf:	336 mm × 65 m
Nettogewicht:	1.4 kg
Material:	ABS, Eisen, PS
Lichtquelle:	Energieeffizienzklasse: E

LED-Leuchtmittel kann nicht ausgetauscht werden, da die Gefahr besteht, die Leuchte dabei zu beschädigen.

Artikel-Nummer: **41-5010.715 weiss / silber**

Inspiration für Ihr Zuhause

Licht schafft Atmosphäre und entscheidet, ob wir uns in einem Raum wohlfühlen und kann einen aktivierenden oder entspannenden Effekt ausüben.

Seite 38 – 54

LED Splash

LED Flower

LED 4 Music

LED Swing

LED Space

LED Twist

LED Move

LED Snake

LED Snake

- **Pfiffige USB-Leuchte für Anschluss an Notebook oder PC**
- **Über USB-Netzteil (nicht mitgeliefert) auch an Steckdose anschliessbar**
- **Dank dem flexiblen Schwanenhals bringt man die LED Leuchte schnell in die perfekte Position**
- **Sehr kompakt, daher auch leicht mit dem Notebook zu transportieren**
- **Elegante, satinierte Oberfläche**

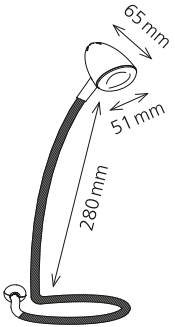

Technische Daten

Leistung:	1.5 W
Energieverbrauch:	2 kWh / 1000 h
Spannung:	5 V DC
Lichtstrom:	100 Lumen
Farbtemperatur:	3000 Kelvin (warmweiss)
Beleuchtungsstärke:	max. 1000 Lux (Messabstand 25 cm)
Farbwiedergabeindex:	> 80 (Ra)
Lebensdauer:	20 000 Stunden
Armlänge:	580 mm
Höhe:	max. 350 mm
Leuchtenkopf:	Ø 51 mm, 65 mm Höhe
Nettogewicht:	200 g
Material:	ABS, Metall
Lichtquelle:	Energieeffizienzklasse: G

LED-Leuchtmittel kann nicht ausgetauscht werden, da die Gefahr besteht, die Leuchte dabei zu beschädigen.

Artikel-Nummer: **41-5010.651 schwarz satiniert**
41-5010.652 silber satiniert
41-5010.653 nachtblau satiniert

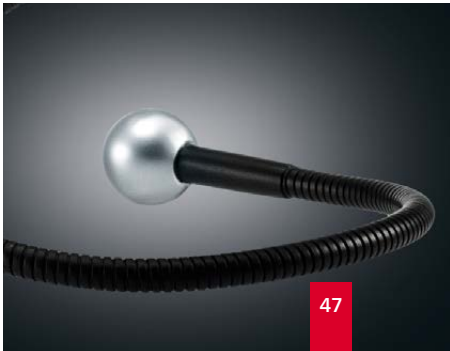

LED Splash

- **Die pfiffige LED Leuchte sorgt für Farbtupfer im Kinderzimmer**
- **Lichtintensität ist 3-stufig dimmbar dank Touch-Dimmer am Leuchtenfuss**
- **Flexibler Schwanenhalsarm für die perfekte Positionierung**
- **Erhältlich in trendigen Farben**

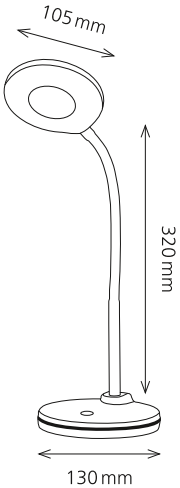

Artikel-Nummer: **41-5010.708 schwarz**
41-5010.709 weiss

Technische Daten

Leistung:	5 W
Energieverbrauch:	5 kWh / 1000 h
Spannung:	100 – 240 V AC, 50 – 60 Hz
Lichtstrom:	300 Lumen
Lichtausbeute:	67 Lumen / Watt
Farbtemperatur:	4000 Kelvin (neutralweiss)
Beleuchtungsstärke:	max. 1200 Lux (Messabstand 30 cm)
Farbwiedergabeindex:	> 80 (Ra)
Lebensdauer:	25 000 Stunden
Ausladung:	max. 280 mm
Höhe:	max. 330 mm
Armlänge:	320 mm
Leuchtenfuss/-kopf:	Ø 130 mm, Ø 105 mm
Nettogewicht:	660 g
Material:	ABS, Metall
Lichtquelle:	Energieeffizienzklasse: F

LED-Leuchtmittel kann nicht ausgetauscht werden, da die Gefahr besteht, die Leuchte dabei zu beschädigen.

Artikel-Nummer: **41-5010.710 mandarin**
41-5010.711 kiwi
41-5010.712 lagoon
41-5010.713 himbeer
41-5010.714 violett

LED Flower

- **Bringt Farbe und Licht an den Schreibtisch von Kinder oder Junggebliebenen**
- **2 in 1: Anwendung als Leuchte sowie als Stifteköcher**
- **Dank dem Schwanenhalsarm ist der Leuchtenkopf in alle Richtungen positionierbar**
- **Ein-/Ausschalter am Kopf**

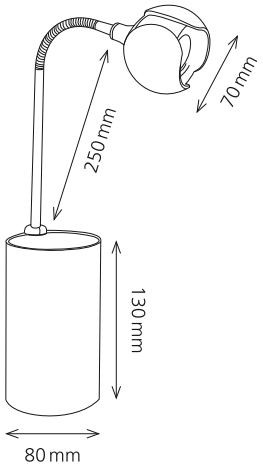

Technische Daten

Leistung:	3 W
Energieverbrauch:	4 kWh / 1000 h
Spannung:	100 – 240 V AC, 50 – 60 Hz
Lichtstrom:	200 Lumen
Farbtemperatur:	3600 Kelvin (neutralweiss)
Beleuchtungsstärke:	Max. 660 Lux (Messabstand 30 cm)
Farbwiedergabeindex:	> 80 (Ra)
Lebensdauer:	20 000 Stunden
Höhe:	max. 475 mm
Armlänge:	250 mm
Fuss / Köcher:	Ø 80 mm
Leuchtenkopf:	Ø 70 mm
Nettogewicht:	660 g
Material:	ABS, Metall
Lichtquelle:	Energieeffizienzklasse: G

LED-Leuchtmittel kann nicht ausgetauscht werden, da die Gefahr besteht, die Leuchte dabei zu beschädigen.

Artikel-Nummer: **41-5010.682 taupe**
41-5010.683 taubenblau
41-5010.684 korallenrot

LED 4 Music

- **Praktische, tragbare LED Leuchte mit dimmbarem Licht, integriertem Lautsprecher und Powerbank**
- **Kann kabellos mit dem Smartphone, Tablet oder anderem Bluetooth®-fähigen Gerät verbunden werden**
- **Integrierter wiederaufladbarer 4400 mAh-Lithium-Ionen-Akku**
- **Dank des praktischen Tragegriffs ist die LED 4 Music überall einsetzbar, sei es beim Camping, am See, im Schwimmbad oder auf der Terrasse**

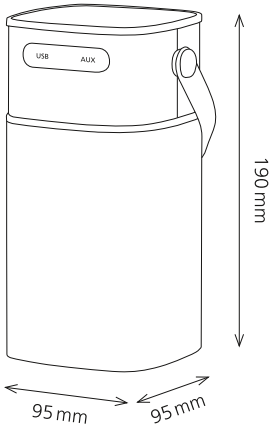

Technische Daten

Leistung:	Lautsprecher: max. 5 W Licht: max. 1 W
Spannung:	5 V DC
Farbtemperatur:	anthrazit/blau: 5000 Kelvin (neutralweiss) gold: 3000 Kelvin (warmweiss)
Batterie:	Lithium-Ionen Akku 4400 mAh 16.28 Wh
Laufzeit:	Musik: ca. 16 Std. Licht: ca. 20 Std. Musik und Licht: ca. 11 Std.
Aufladezeit:	6 – 8 Stunden
Frequenz:	20 Hz – 20 kHz ± 3 dB
Empfindlichkeit:	> 70 dB
Funkbereich:	≥ 10 Meter
Anschlüsse:	Mikro-USB, USB, 3.5 mm Aux-In
Masse:	95 × 95 × 190 mm
Gewicht:	700 g
Material:	ABS

LED-Leuchtmittel kann nicht ausgetauscht werden, da die Gefahr besteht, die Leuchte dabei zu beschädigen.

Artikel-Nummer: **41-5010.685 anthrazit**
41-5010.686 blau
41-5010.687 gold

LED Swing

- **Elegante Leuchte in edler, geschwungener Form**
- **5-Stufen-Dimmer mit Memory-Funktion**
- **Leuchtenkopf kann in der Längsachse gedreht werden**
- **Schwerer und stabiler Standfuss**
- **Aus hochwertigem Aluminium, Eisen und ABS**

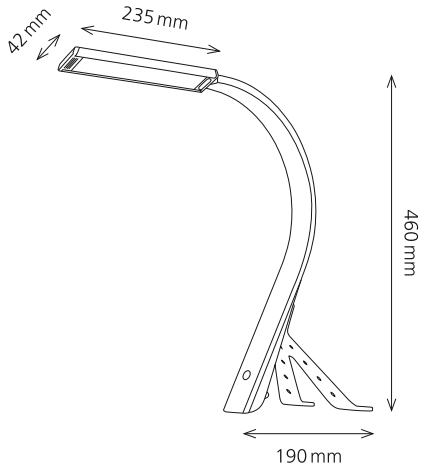

Technische Daten

Leistung:	10 W
Energieverbrauch:	10 kWh / 1000 h
Spannung:	100 – 240 V AC, 50 – 60 Hz
Lichtstrom:	663 Lumen
Lichtausbeute:	65 Lumen / Watt
Kelvin Temperatur:	4200 Kelvin (neutralweiss)
Beleuchtungsstärke:	max. 953 Lux (Messabstand 45 cm)
Farbwiedergabeindex:	> 80 (Ra)
Lebensdauer:	50 000 Stunden
Ausladung:	max. 280 mm
Höhe:	max. 460 mm
Leuchtenfuss:	172 mm × 150 mm
Leuchtenkopf:	235 mm × 42 mm
Nettogewicht:	1.35 kg
Material:	Aluminium, Eisen, ABS
Lichtquelle:	Energieeffizienzklasse: G

LED-Leuchtmittel kann nicht ausgetauscht werden, da die Gefahr besteht, die Leuchte dabei zu beschädigen.

Artikel-Nummer: 41-5010.690 schwarz

LED Space

- **Kompakte und pfiffige Leuchte in zwei trendigen Farben**
- **Edle Oberflächenbehandlung (seidenmatt)**
- **Leicht verstellbar an den Armen und am Leuchtenkopf**
- **Angenehmes Leselicht**

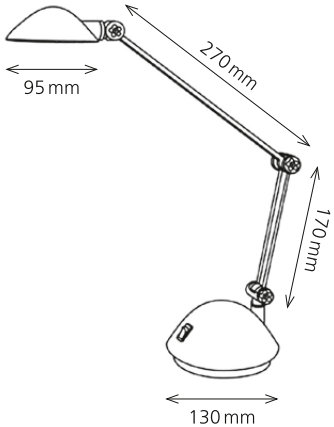

Technische Daten

Leistung:	4 W
Energieverbrauch:	4 kWh / 1000 h
Spannung:	100 – 240 V AC, 50 – 60 Hz
Lichtstrom:	200 Lumen
Farbtemperatur:	3000 Kelvin (warmweiss)
Beleuchtungsstärke:	Max. 600 Lux (Messabstand 35 cm)
Farbwiedergabeindex:	> 80 (Ra)
Lebensdauer:	30 000 Stunden
Ausladung:	max. 490 mm
Höhe:	max. 500 mm
Leuchtenfuss:	Ø 130 mm
Leuchtenkopf:	Ø 95 mm
Nettogewicht:	1.1 kg
Material:	ABS, Metall
Lichtquelle:	Energieeffizienzklasse: E

LED-Leuchtmittel kann nicht ausgetauscht werden, da die Gefahr besteht, die Leuchte dabei zu beschädigen.

Artikel-Nummer: 41-5010.646 schwarz satiniert
41-5010.647 silber satiniert

LED Twist

- **Moderne, flexible LED Leuchte**
- **Lichtintensität ist 5-stufig dimmbar dank Touch-Dimmer am Leuchtenfuss**
- **Mit USB-Anschluss (5 V 1 A) zum Aufladen aller Arten von mobilen Geräten**
- **Flexibler Schwanenhalsarm für die perfekte Positionierung**
- **Angenehmes Leselicht**

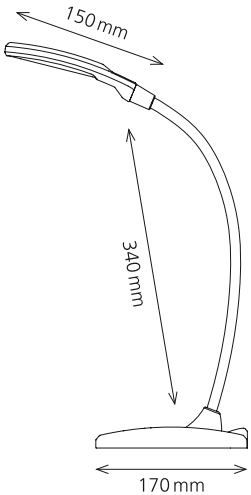

Technische Daten

Leistung:	6 W
Energieverbrauch:	6 kWh / 1000 h
Spannung:	200 – 240 V AC, 50 – 60 Hz
Lichtstrom:	300 Lumen
Farbtemperatur:	4300 Kelvin (neutralweiss)
Beleuchtungsstärke:	Max. 900 Lux (Messabstand 35 cm)
Farbwiedergabeindex:	> 80 (Ra)
Lebensdauer:	30 000 Stunden
Ausladung:	max. 380 mm
Höhe:	max. 390 mm
Armlänge:	340 mm
Leuchtenfuss:	170 mm × 90 mm
Leuchtenkopf:	150 mm × 60 mm
Nettogewicht:	820 g
Material:	ABS, Metall, Kautschuk
Lichtquelle:	Energieeffizienzklasse: E

LED-Leuchtmittel kann nicht ausgetauscht werden, da die Gefahr besteht, die Leuchte dabei zu beschädigen.

Artikel-Nummer: **41-5010.654 schwarz**
41-5010.655 silber

LED Move

- **Tragbare, kabellose Leuchte um überall dort Licht zu haben, wo es gebraucht wird, z.B. für mobile Arbeitsplätze, zu Hause drinnen oder auf der Terrasse**
- **Die eingebaute 2200 mAh Lithium-Ionen Batterie liefert bis zu 6 Stunden Licht (mit höchster Lichtleistung)**
- **Inklusive USB-Ladekabel (Netzadapter nicht mitgeliefert)**
- **3-Stufen-Dimmer am Leuchtenfuss**

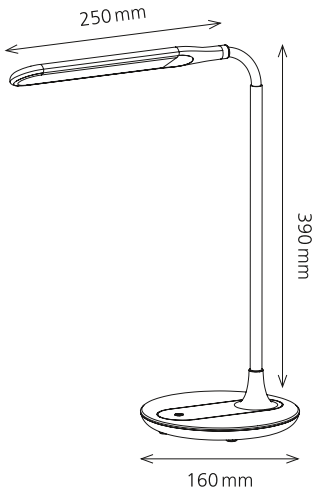

Technische Daten

Leistung:	4.8 W
Energieverbrauch:	6 kWh / 1000 h
Spannung:	5 V DC
Batterietyp:	Lithium-Ionen 3.7 V, 8.14 Wh
Batteriekapazität:	2200 mAh
Akkulaufzeit:	5 – 6 Stunden
Aufladezeit:	3 – 4 Stunden
Lichtstrom:	200 Lumen
Farbtemperatur:	5400 Kelvin (neutralweiss)
Beleuchtungsstärke:	max. 500 Lux (Messabstand 35 cm)
Farbwiedergabeindex:	> 80 (Ra)
Lebensdauer:	35 000 Stunden
Ausladung:	max. 380 mm
Höhe:	max. 400 mm
Armlänge:	390 mm
Leuchtenfuss:	Ø 160 mm
Leuchtenkopf:	250 mm × 50 mm
Nettogewicht:	660 g
Material:	ABS, Silikon

LED-Leuchtmittel kann nicht ausgetauscht werden, da die Gefahr besteht, die Leuchte dabei zu beschädigen.

Artikel-Nummer: 41-5010.717 schwarz

Kleines Lexikon – Lichtwissen

■ Lumen (lm)
Lumen ist die Einheit für den sogenannten Lichtstrom einer Lichtquelle. Sie lässt Rückschlüsse auf die Helligkeit der Leuchte zu. Der Lichtstrom gibt an, wie viel Licht nach allen Seiten abstrahlt.

■ Watt (W)
Die Einheit Watt gibt Auskunft darüber, wie stark die Leistung einer Lampe ist und wie viel Strom sie verbraucht.

■ Lux (lx)
Lux ist die Masseinheit für die Beleuchtungsstärke. Diese gibt an, wie viel Lichtstrom (Lumen) auf eine bestimmte Fläche trifft. Für die Beleuchtungsstärke von einem Lux leuchtet ein Lichtstrom von 1 Lumen eine Fläche von 1 m2 gleichmässig aus.

■ Kelvin (K)
Kelvin ist die Masseinheit für die Farbtemperatur. Durch die Anpassung der Farbtemperatur bei Leuchten während des Tages, wird das natürliche Tageslicht nachempfunden. Dies hat einen positiven Effekt auf den Tagesrhytmus des Menschen und damit auf seine Leistungsfähigkeit.
3000 Kelvin ist warmweisses Licht mit einem höheren Rot-Anteil, analog dem natürlichen Morgen- oder Abendlicht. 6000 Kelvin ist kaltweisses Licht mit einem höheren Blau-Anteil, analog zum natürlichen Licht am Mittag.

■ Farbwiedergabeindex (Ra)
Mit dem Farbwiedergabeindex einer Leuchte kann eingeschätzt werden, wie originalgetreu sie die Farben ihrer Umgebung wiedergibt. Je höher der Farbwiedergabeindex ist (Maximalwert: Ra 100), je originalgetreuer sind die Farben im beleuchteten Bereich.

■ UGR-Wert
Beim UGR-Wert (Unified Glare Rating) geht es um die Blendwirkung einer Leuchte. Je tiefer der Wert, desto kleiner die Blendung. Für Büroräume darf der UGR-Wert nicht höher als 19 sein.

■ Treiber (Vorschaltgerät)
LED-Leuchtmittel arbeiten mit einem konstant niedrigen Gleichstrom. Unser Stomnetz läuft mit höherem Wechselstrom. Der Treiber reguliert diesen Stromfluss, damit das Leuchtmittel einwandfrei funktioniert. Ein defekter oder falscher Treiber führt zu einem flackern oder nicht funktionieren der Leuchte. Der Treiber kann in der Leuchte eingebaut sein oder sich ausserhalb dieser (z. B. im Stecker) befinden.

■ Nenn- oder Nutzlebensdauer
Die Lebensdauer (Nenn- oder Nutzlebensdauer) bei LED-Lichtquellen beziffert den Zeitraum von der Inbetriebnahme der Leuchte bis zum Zeitpunkt, an dem der durchschnittliche Lichtstrom (Lumen) aller getesteten Leuchten einen bestimmten Anteil ihrer Helligkeit eingebüsst hat.

styro ag
Frauholzstrasse 27
CH-6422 Steinen

Tel. +41 (0)41 833 80 10
Fax +41 (0)41 833 80 20
www.styro.ch