Steelforce Pro 671 SLS 90°

Zweistufig, steh-sitz elektrisch höhenverstellbar	
Höhe (mm)	min. 615/max. 1275
Hub (mm)	660
Geschwindigkeit (mm/s)	37
Breite (mm)	min. 1100/max. 1700
Tiefe der Füße (mm)	750
Säulengröße (mm)	60 × 100
Dynamische Kapazität (kg)	150
Geräuschpegel dB (A)	<55
Spannung (V)	220–230
Gewicht (kg)	46

Beine, Kufen, Traversen und Plattenträger aus pulverbeschichtetem Stahl.
Softstart & -stopp Funktion. Geringer Energieverbrauch.

Erhältliche Farbausführungen		Kaufcode
Silber	◍	SLS18000004483EU
Weiss	○	SLS18000004429EU
Schwarz	●	SLS18000004490EU

Verpackungsmaße Einzelgestell

960 × 285 × 185 (L × W × H - mm)

Verpackungsmaße Palette (20 Gestelle)

1140 × 1130 × 1060 (L × W × H - mm)

Zubehör
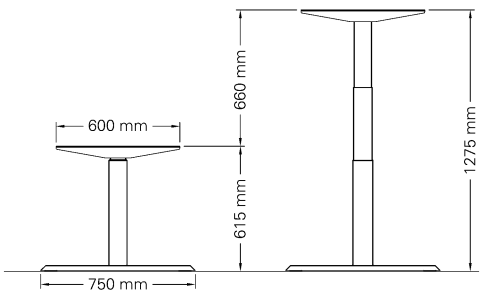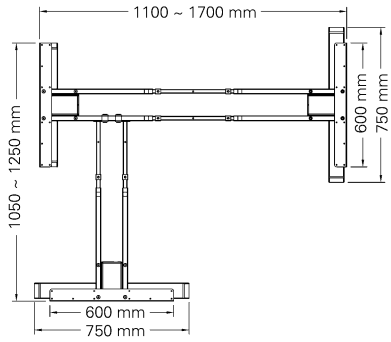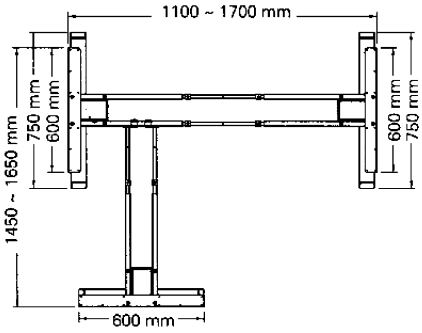
Um den auf Sie persönlich zugeschnittenen höhenverstellbaren Rahmen zu ermitteln, vergleichen Sie bitte den Abschnitt ‹Zubehör›.