Lampes à LED

LED 4 you

- **Lampe à LED fine et élégante**
- **„3 en 1“: La lampe est livrée avec 3 disques interchangeables pour la tête: argent, noir, framboise**
- **Bras grandes dimensions en aluminium; double articulation**
- **Tête de lampe réglable verticalement**

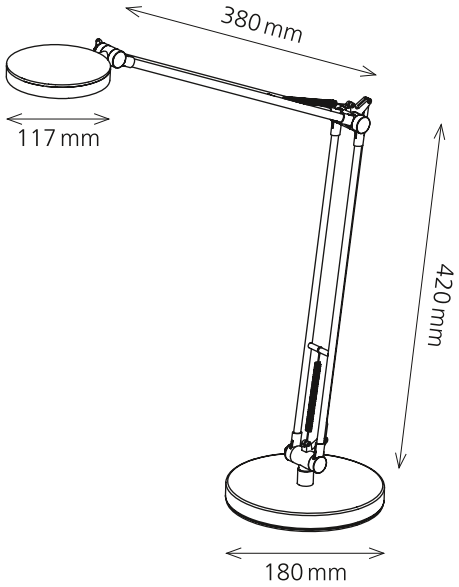

Dates techniques

Puissance:	6.5 W
Consommation d'énergie pondérée:	7 kWh / 1000 h
Tension:	220 – 240 V AC, 50 – 60Hz
Flux lumineux:	350 Lumen (90° angle solide)
Température de couleur:	5000 Kelvin (blanc neutre)
Eclairement max.:	491 Lux (distance de mesure 50 cm)
Indice de rendu des couleurs (IRC):	> 80
Durée de vie:	30 000 heures
Amplitude:	max. 580 mm
Hauteur:	max. 700 mm
Longueur du bras:	420 mm x 380 mm
Pied:	Ø 180 mm
Tête de lampe:	Ø 117 mm
Poids net:	1.6 kg
Matériaux:	aluminium, acier, ABS
Emballage:	carton coloré
Source lumineuse:	classe d›efficacité énergétique: F référence du modèle: 4you000000608
Numéro d'article:	**41-5010.608**

Remplacement
La source lumineuse ne peut pas être remplacée. La construction du luminaire ne permet pas de remplacer la source lumineuse, car il y a un risque d'endommager le luminaire.

styro ag
Frauholzstrasse 27
CH-6422 Steinen
www.styro.ch